VIBRADORES ELÉCTRICOS Y NEUMÁTICOS

ATEX CESI

CESI 03ATEX274

SINCERT

EUROPEAN STANDARD

BVQI

Certification

Awarded to

O.M.B. SRL
Via Mariano, 3
41040 CORLO DI FORMIGINE - MO - ITALIA

BVQI certify that the Management System of the above organisation has been audited and found to be in accordance with the requirements of the management system standards detailed below

Standards

ISO 9001:2000

Scope of supply

Design, production, technical assistance and sale of electric and pneumatic vibrators.

Original Approval Date: 04/09/2003

Subject to the continued satisfactory operation of the organisation's Management System, this certificate is valid from: 04/09/2003

To check this certificate validity please call MANAGING OFFICE [02-270911]

Further clarifications regarding the scope of this certificate and the applicability of the management system requirements may be obtained by consulting the organisation.

Date: 16/10/2003

Certificate Number: 133950

UKAS QUALITY MANAGEMENT

008

MANAGING OFFICE ADDRESS
BVQI ITALIA Srl
Viale Monza 261 - 20126 Milan

BVQI

Certificato di Conformità

Rilasciato a

O.M.B. SRL
Via Mariano, 3
41040 CORLO DI FORMIGINE - MO - ITALIA

BVQI certifica che il Sistema di Gestione di questa organizzazione è stato valutato e giudicato conforme ai requisiti della norma

ISO 9001:2000

in relazione al seguente scopo

Progettazione, produzione, assistenza tecnica e vendita di vibratori elettrici e pneumatici.

Settore/i EA di attività: 18 19

Data prima approvazione: 04/09/2003

Soggetto al mantenimento continuo e conforme del sistema di gestione dell'organizzazione, il presente certificato è valido dal: 04/09/2003

Per verificare la validità del presente certificato consultare il sito web: www.bvqi.com

Chiarimenti riguardanti lo scopo di questo certificato e l'applicabilità dei requisiti ISO 9001:2000 possono essere acquisiti consultando il manuale qualità dell'organizzazione.

Date: 16/10/2003

Certificato N°: 133950

SINCERT

BVQI Italia Srl - Viale Monza, 261 - 20126 MILANO

BPMQ-EA 07/01

Desde 1972 OMB fabrica vibradores eléctricos y neumáticos.

La amplia gama de productos se adaptan a las múltiples aplicaciones en los más diversos sectores de actividad industrial.

CALIDAD, SERVICIO Y PROFESIONALIDAD han consolidado la imagen de esta sociedad en el mercado mundial.

La búsqueda y la innovación continuada han llevado a la introducción de nuevas series de productos, diseñados, proyectados y construidos íntegramente nuestra fábrica, verificados y controlados en los bancos de pruebas asistidos por ordenador en nuestros laboratorios.

Los materiales empleados en los procesos de producción que han sido realizados con la ayuda de maquinaria de alta precisión y esmerado control, son los elementos que confieren al vibrador, la calidad y fiabilidad que le distingue.

La flexibilidad y el dinamismo de nuestra organización, unida a la competente técnica, nos permite fabricar productos, fuera de la serie, según demanda, para aplicaciones especiales.

El presente catálogo recoge la gama de vibradores externos fabricados en serie, una de las más amplias existente en el mercado.

PRINCIPALES CARACTERÍSTICAS:

– Motor eléctrico con láminas de acero magnético al silicio de baja pérdida que aumenta el rendimiento, reduciendo el calentamiento, impregnación del bobinado realizado con método ASTM con resina poliéster clase H.
– Estructura mecánica concebida para resistir altas prestaciones, construida en hierro esferoidal o aluminio de alta resistencia.
– Eje en acero al Ni. Cr. Mo. bonificado.
– Rodamientos de alta capacidad de carga, lubricados con grasa larga vida.
– Retenes de grasa con laberinto y amplio espacio de contenido.
– Masas excéntricas de sencilla y precisa regulación.
– Pintura RAL 5010 a polvo electrostático polimeterizada en horno.
– Clase de aislamiento: F
– Protección mecánica: IP 65.7
– Alimentación monofásica 220-230 v. 50 Hz y 110-115v. 60 Hz
– Alimentación eléctrica trifásica 220-230/380-400 v. 50 Hz y 220-240/440-480v. 60 Hz
– Construido según conformidad de la directiva CEE vigente.
– Toda la actividad de la empresa cumple con la normativa ISO 9001: 2000.
– El sistema de calidad está certificado por la empresa internacional BVQI.

Las características de este catálogo, pueden ser modificadas sin necesidad de notificación previa

FABRICACIONES ESPECIALES BAJO PEDIDO:

– Serie VBM-2

– trifásico mono tensión
– 220-230v 50 Hz – 230v 60 Hz
– 380-400v 50 Hz – 400v 60 Hz
– pintura carcasa azul RAL 5010
– tapas en acero inox

– Serie BM/M

– 1500 rpm 50 Hz – 1800 rpm 60 Hz
– 1000 rpm 50 Hz – 1200 rpm 60 Hz
– 750 rpm 50 Hz – 900 rpm 60 Hz
– tapas en acero inox
– clase de aislamiento H
– dimensiones de anclaje especial

– Serie BM

– 600 rpm 50 Hz – 720 rpm 60 Hz
– 500 rpm 50 Hz – 600 rpm 60 Hz
– protección mediante tiristores tamaños 01 al 30
– tapas en acero inox.
– clase de aislamiento H
– dimensiones de anclaje especiales

– Serie BMI

– ejecución monofásica
– tapas en acero inox
– clase de aislamiento H
– dimensiones de anclaje especiales

– Serie BGRC/F

– 1000 rpm 50 Hz – 1200 rpm 60 Hz
– 750 rpm 50 Hz – 900 rpm 60 Hz
– ejecución monofásica
– clase de aislamiento H

– Serie BMF- C-ST

– doble velocidad 3000/1500 rpm – 1500/1000 rpm
– masas excéntricas
– protección mediante tiristores en los tamaños BF - 15 - 30

– Serie BM-ATEX

– 750 rpm 50 Hz – 900 rpm 60 Hz
– 600 rpm 50Hz – 720 rpm 60 Hz
– 500 rpm 50 Hz – 600 rpm 60 Hz

PROGRAMA DE FABRICACION

VIBRADORES INDUSTRIALES

SERIE		*DESCRIPCION*		*Pág.*
VBM 2		**Microvibrador monofásico con patas**	**r.p.m.** 3000 — **FC** 0-21 kg	**8**
BM/M		**Motovibradores monofásicos con patas**	**r.p.m.** 3000 — **FC** 66-668 kg	**9**
BM		**Motovibradores trifásicos con patas**	**r.p.m.** / **FC** 3000 — 66-8974 kg 1500 — 31-11425 kg 1000 — 35-23021 kg 750 — 14-18284 kg	**10-11** **12-13** **14-15** **16-17**
BMI		**Motovibradores trifásicos, servicio intermitente, con patas**	**r.p.m.** 3000 — **FC** 93-1050 kg	**18**
BGRC/F		**Motovibradores trifásicos con brida lateral**	**r.p.m.** / **FC** 3000 — 66-1662 kg 1500 — 23-1426 kg	**19** **20**
BMF		**Motovibradores trifásicos con brida lateral BMF**	**r.p.m.** / **FC** 1500 — 1500-7000 kg 1000 — 1300-7000 kg	**21**
		Motovibradores trifásicos con brida central BMF-C	**r.p.m.** / **FC** 1500 — 1500-7000 kg 1000 — 1300-7000 kg	**22**
		Motovibradores trifásicos con brida lateral BMF-ST	**r.p.m.** / **FC** 3000 — 939-1222 kg 1500 — 698-1063 kg	**23**
BM-A		**Motovibradores trifásicos con patas, Antideflagrantes 3G EEx nA IIT3 II3D IP65 T120°C**	**r.p.m.** / **FC** 3000 — 0-2002 kg 1500 — 0-2076 kg 1000 — 0-1350 kg	**24** **25** **26**

Las características de este catálogo, pueden ser modificadas sin necesidad de notificación previa

VIBRADORES INDUSTRIALES

SERIE		*DESCRIPCION*		*Pág.*
BM-A/M		**Motovibradores monofásicos con patas, Antideflagrantes 3G EEx nA IIT3 II3D IP65 T120ºC**	**r.p.m.** 3000 **FC** 0-310 kg	**27**
VM		**Motovibradores con patas 12-24 v**	**r.p.m.** 5000 **FC** 170-400 kg	**28**
BG		**Vibradores neumáticos de bola**	**r.p.m.** 4000-21500 **FC** 23-161 kg	**29**

VIBRADORES PREFABRICACION

SERIE		*DESCRIPCION*		
AFC		**Motovibradores eléctricos ataque rápido mediante mordaza, frecuencia de red o alta frecuencia**	**r.p.m.** / **Hz** / **FC** 3000 / 50 / 873-1395 kg 6000 / 200 / 515-1511 kg 9000 / 150 / 580-1600 kg	
AFP		**Motovibradores eléctricos de alta frecuencia con patas**	**r.p.m.** / **Hz** / **FC** 6000 / 200 / 515-1950 kg 9000 / 150 / 580-2000 kg	
VFC		**Motovibradores eléctricos de frecuencia variable ataque rápido mediante mordaza**	**r.p.m.** / **Hz** / **FC** 0-6000 / 0-100 / 1200-1900 kg	
VFP		**Motovibradores eléctricos de frecuencia variable con patas**	**r.p.m.** / **Hz** / **FC** 0-6000 / 0-100 / 1200-2500 kg	

3.000 r.p.m. 50 Hz

SERIE VBM-2

- Monofásicos/trifásicos
- Condensador incorporado con cable de alimentación de 2 m de longitud
- Servicio continuo
- Modelo con patas
- Fuerza centrífuga regulable hasta 21,6 kg

TIPO	FRECUENCIA Hz	CARACTERISTICAS MECANICAS			CARACTERISTICAS ELECTRICAS	
		rpm	FUERZA CENTRIFUGA (kg)	PESO (kg)	POTENCIA MAX. (W)	CORRIENTE NOMINAL (A)
VBM-2M	50	3000	0 - 21,6	1,6	25	0,15 (230V)
VBM-2M	60	3600	0 - 31,4	1,6	30	0,25 (115V)
VBM-2T	50	3000	0 - 21,6	1,6	24	0,14 (400V)
VBM-2T	60	3600	0 - 31,4	1,6	42	0,29 (230V)

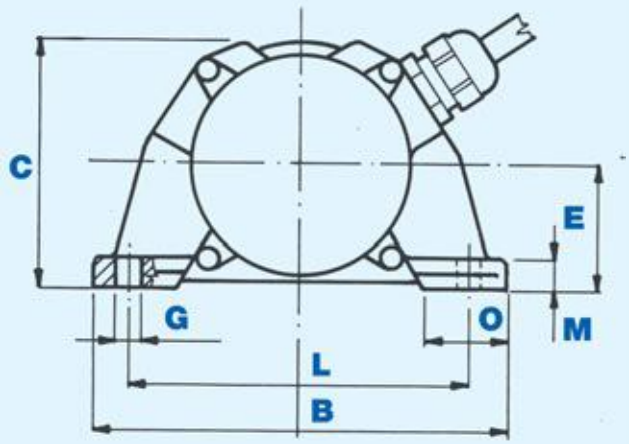

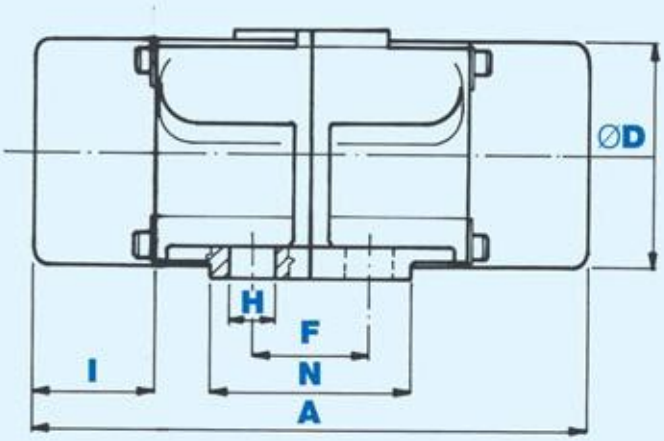

Las características de este catálogo, pueden ser modificadas sin necesidad de notificación previa

3.000 r.p.m. 50 Hz

SERIE BM/M

- Monofásicos
- Servicio continuo
- Condensador incorporado
- Modelo con patas
- Fuerza centrífuga regulable hasta 668 kg
- Equipado con cable de alimentación de 1,5 m

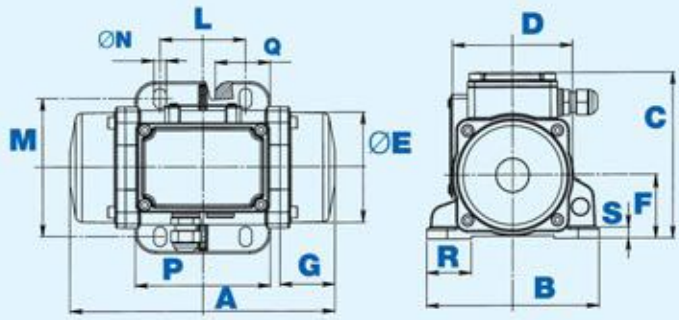

FIG. 1

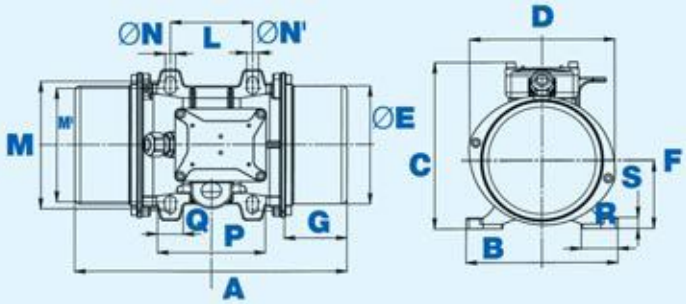

FIG. 3

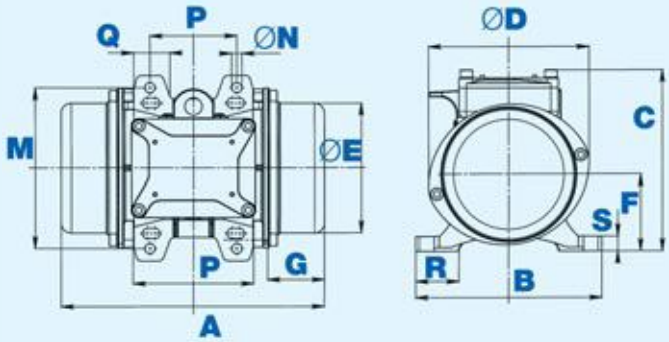

FIG. 2

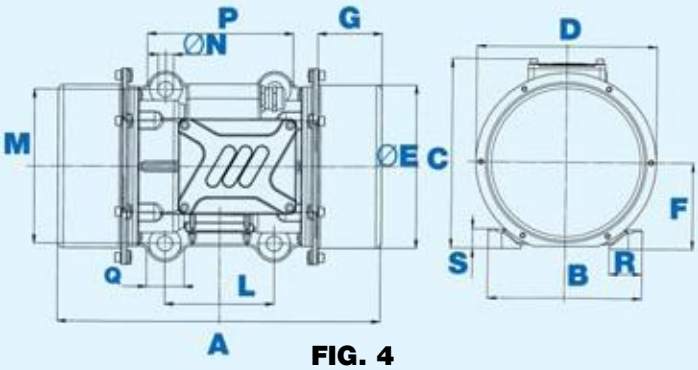

FIG. 4

	00	1									95÷106	9	98	29	33	8	8	M16x1,5
	01	2								÷74 70	106 130	9	99	30	35	10	4	M16x1,5
	02	3								90 90	125 140	13 11	120	30	40	12	4	M20x1,5
	03	4a								100	160	13	136	33	40	16	4	M20x1,5

3.000 r.p.m. 50 Hz

SERIE BM

- Trifásicos
- Servicio continuo
- Protección del bobinado con termistores en los tamaños 50-70
- Modelo con patas
- Fuerza centrífuga regulable hasta 8.974 kg

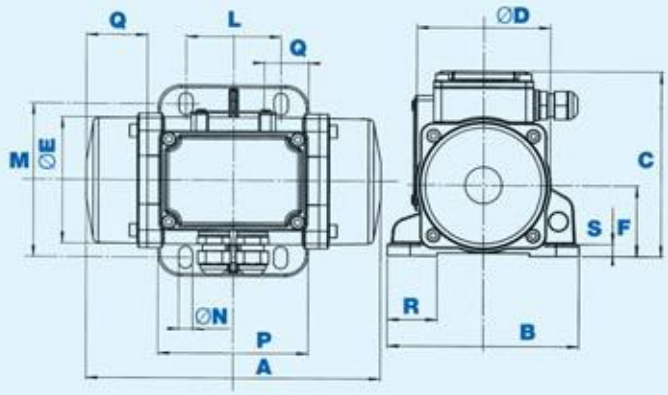

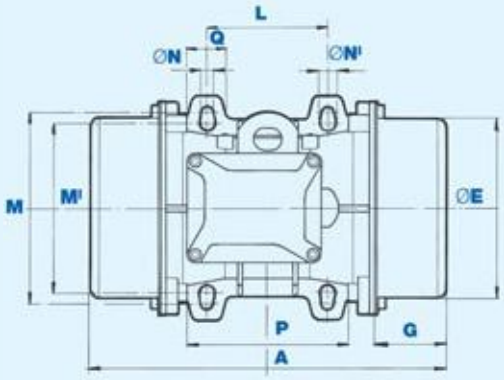

FIG. 1

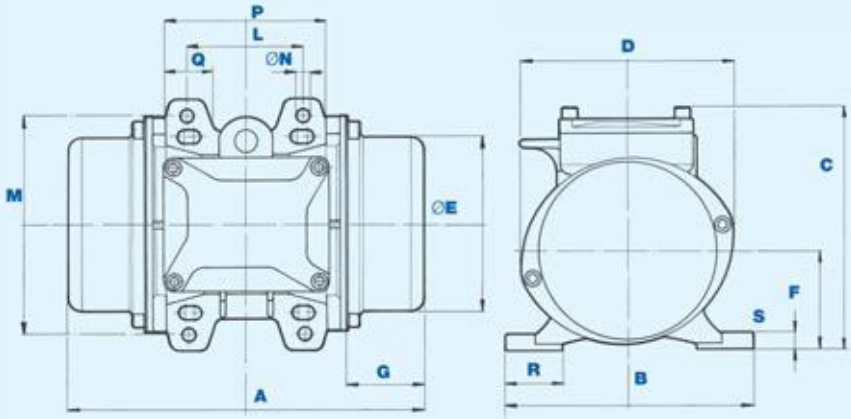

FIG. 2

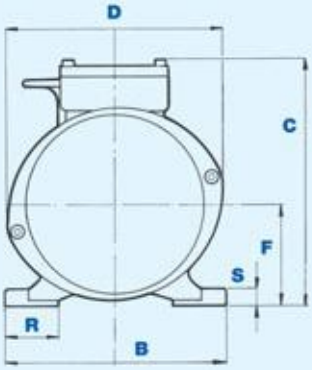

FIG. 3

Las características de este catálogo, pueden ser modificadas sin necesidad de notificación previa

3.000 r.p. m. 50 Hz

SERIE BM

- Trifásicos
- Servicio continuo
- Protección del bobinado con termistores en los tamaños 50-70
- Modelo con patas
- Fuerza centrífuga regulable hasta 8.974 kg

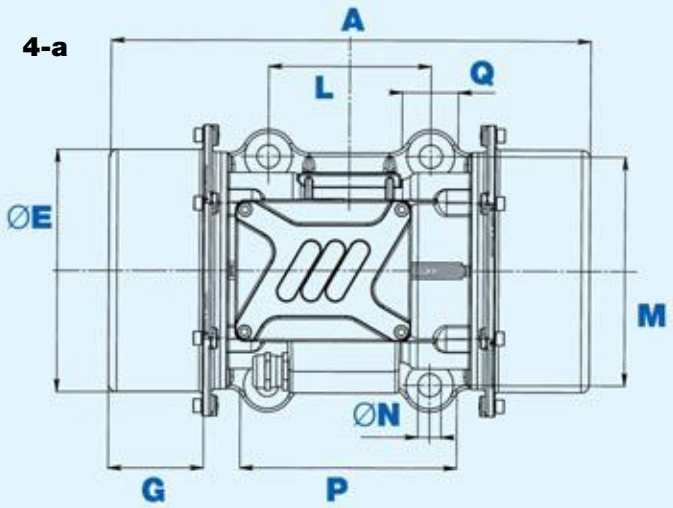

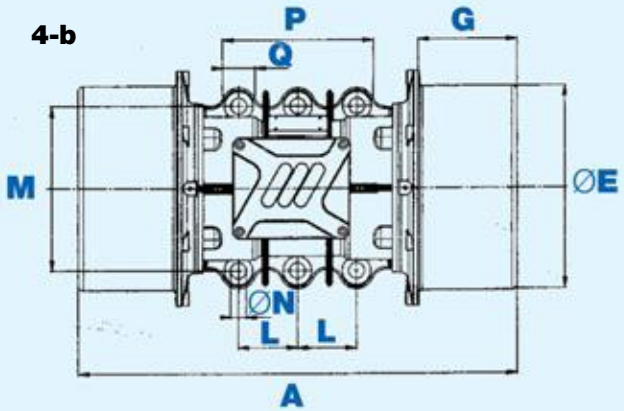

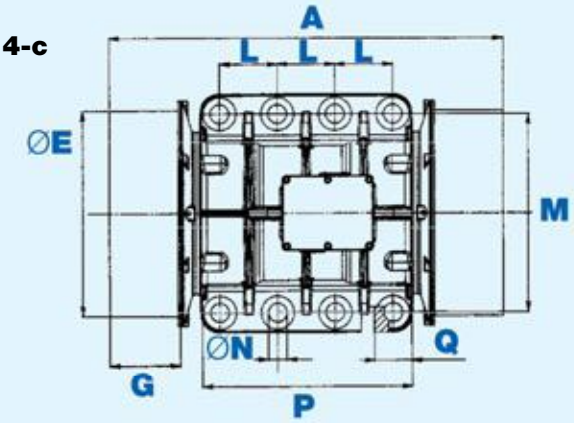

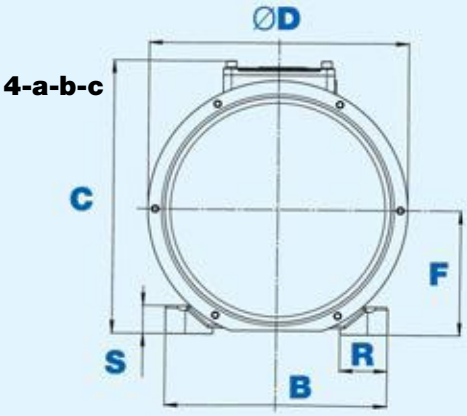

FIG. 4

Las características de este catálogo, pueden ser modificadas sin necesidad de notificación previa

1.500 r.p.m. 50 Hz

SERIE BM

- Trifásicos
- Servicio continuo
- Protección del bobinado con termistores en los tamaños 50-70-120
- Modelo con patas
- Fuerza centrífuga regulable hasta 11.425 kg

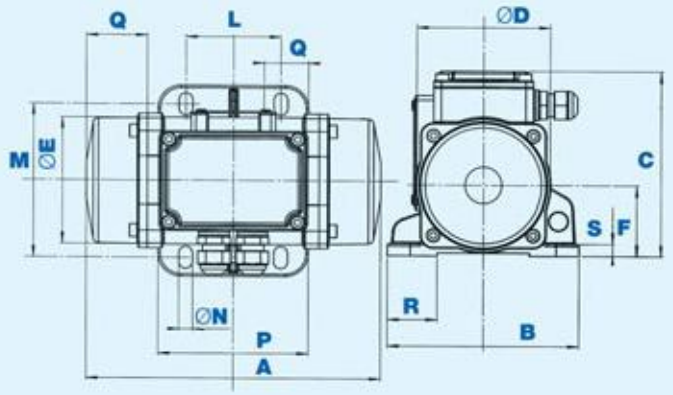

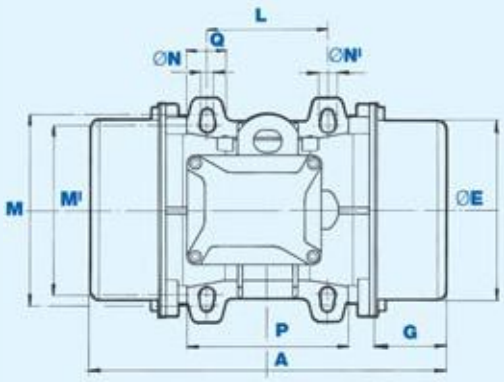

FIG. 1

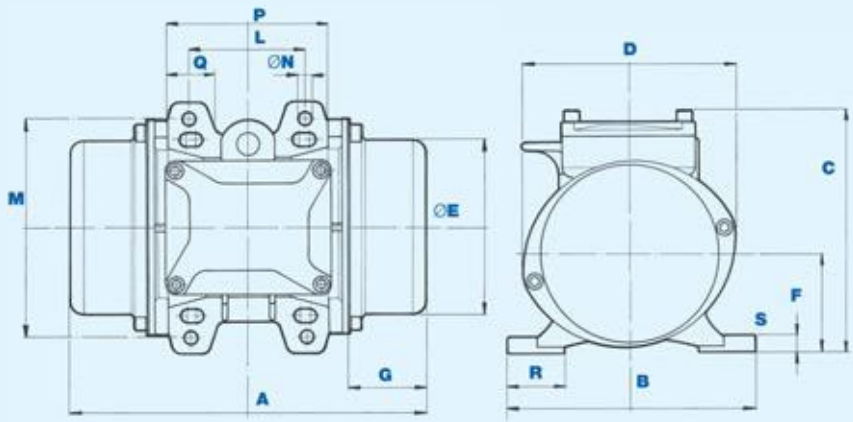

FIG. 2

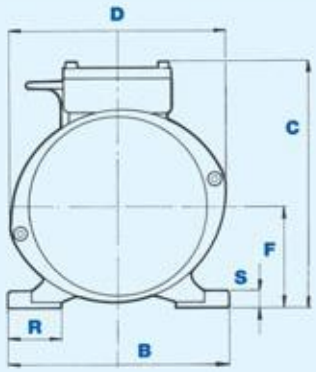

FIG. 3

Las características de este catálogo, pueden ser modificadas sin necesidad de notificación previa

1.500 r.p. m. 50 Hz

SERIE BM

- Trifásicos
- Servicio continuo
- Protección del bobinado con termistores en los tamaños 50-70-120
- Modelo con patas
- Fuerza centrífuga regulable hasta 11.425 kg

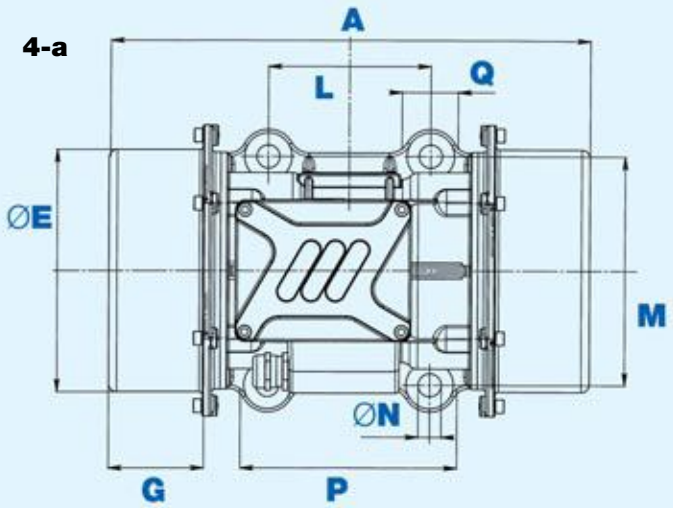

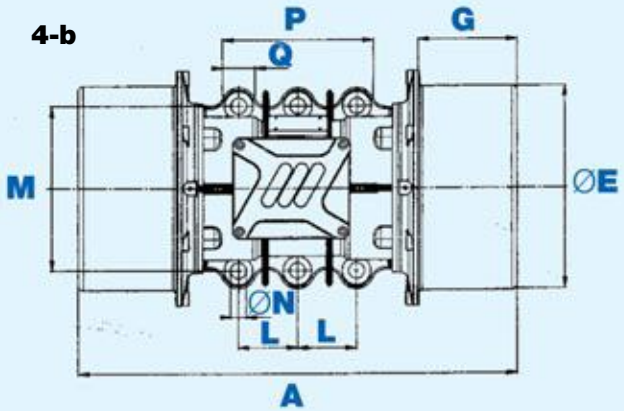

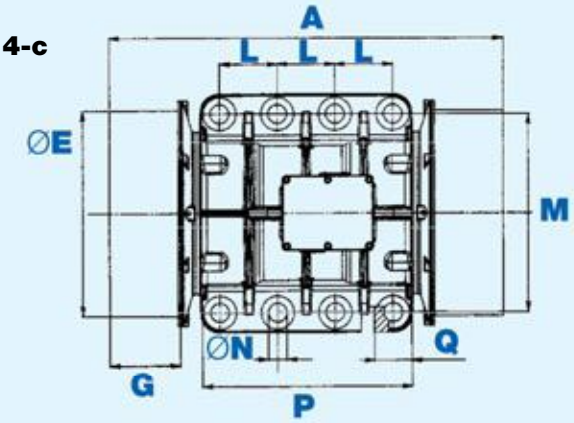

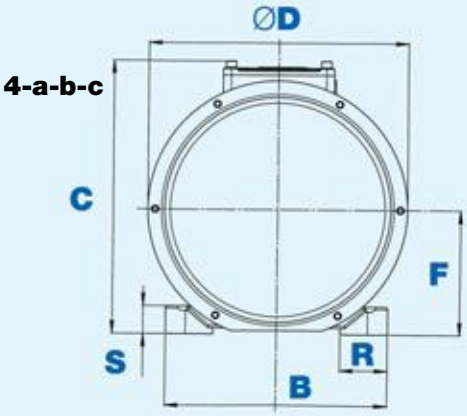

FIG. 4

Las características de este catálogo, pueden ser modificadas sin necesidad de notificación previa

1.000 r.p.m. 50 Hz

SERIE BM

- Trifásicos
- Servicio continuo
- Protección del bobinado con termistores en los tamaños 50-70-120-150-200
- Modelo con patas
- Fuerza centrífuga regulable hasta 23.021 kg

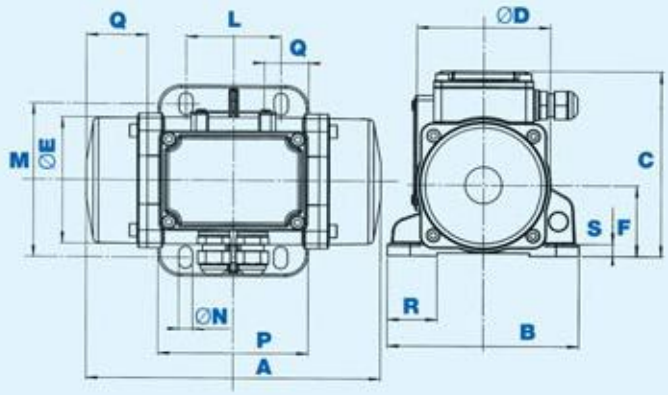

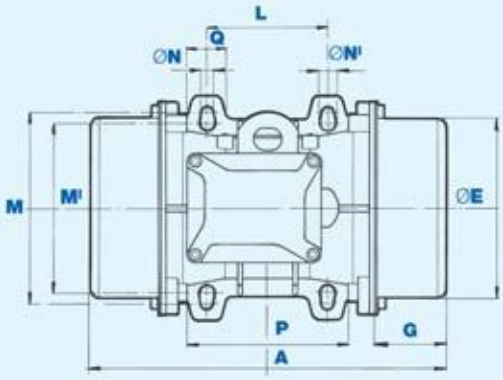

FIG. 1

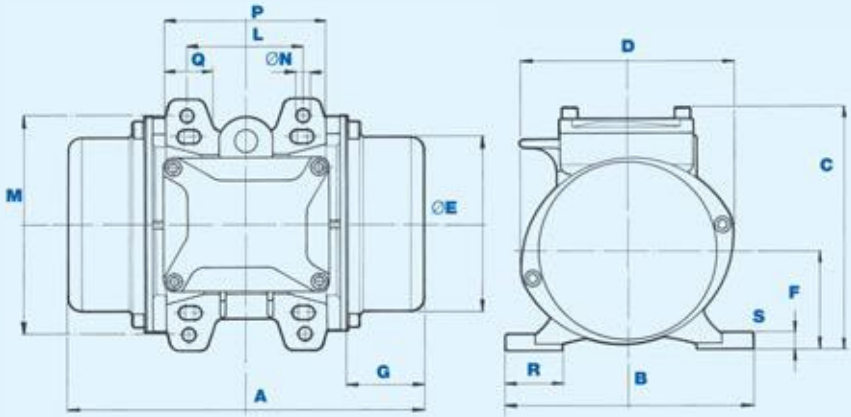

FIG. 2

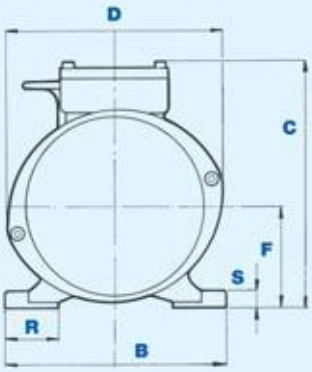

FIG. 3

Las características de este catálogo, pueden ser modificadas sin necesidad de notificación previa

1.000 r.p. m. 50 Hz

SERIE BM

- Trifásicos
- Servicio continuo
- Protección del bobinado con termistores en los tamaños 50-70-120-150-200
- Modelo con patas
- Fuerza centrífuga regulable hasta 23.021 kg

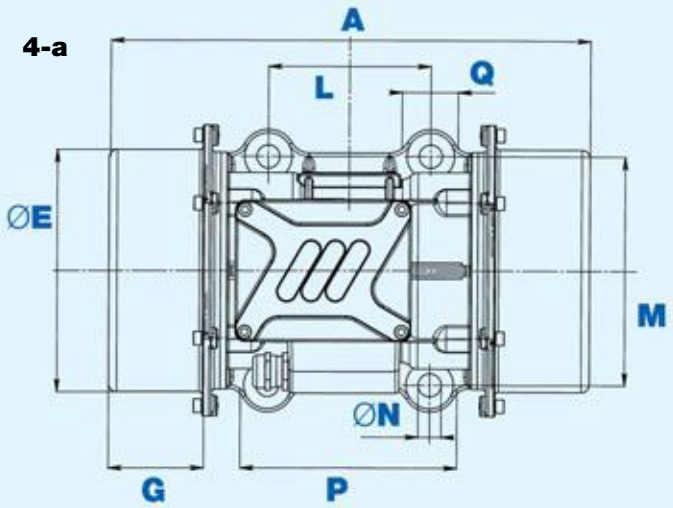

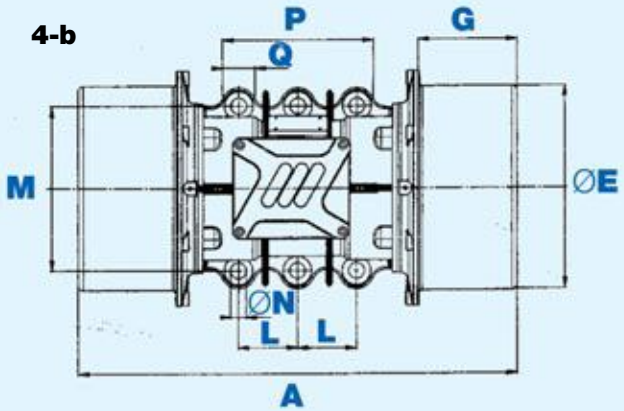

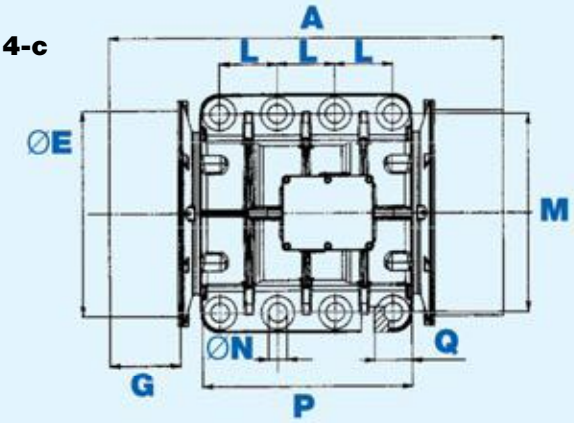

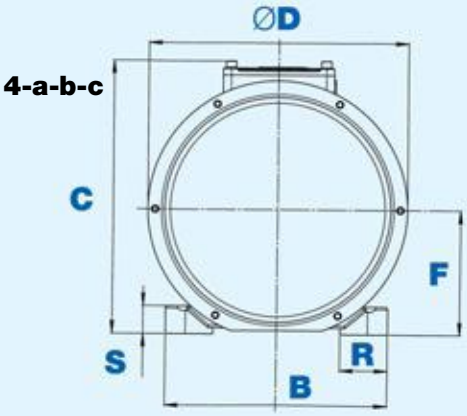

FIG. 4

Las características de este catálogo, pueden ser modificadas sin necesidad de notificación previa

750 r.p. m. 50 Hz

SERIE BM

- Trifásicos
- Servicio continuo
- Protección del bobinado con termistores en los tamaños 50-70-120-150-200
- Modelo con patas
- Fuerza centrífuga regulable hasta 18.284 kg

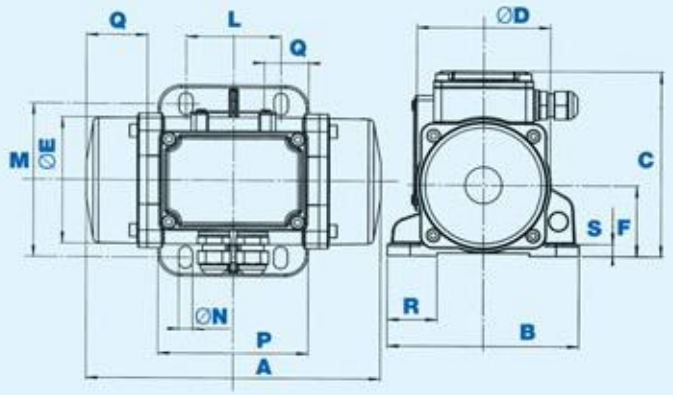

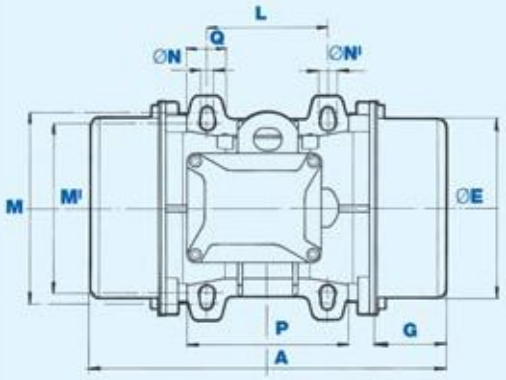

FIG. 1

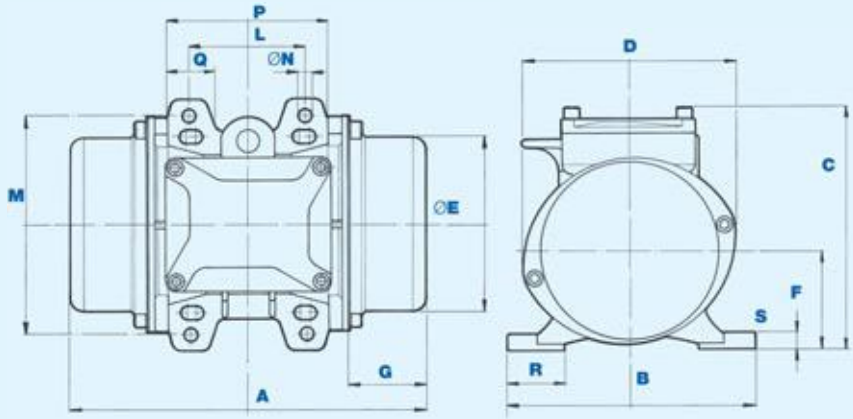

FIG. 2

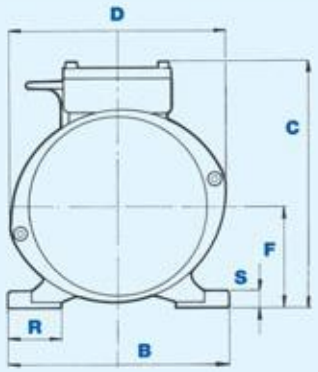

FIG. 3

Las características de este catálogo, pueden ser modificadas sin necesidad de notificación previa

750 r.p.m. 50 Hz

SERIE BM

- Trifásicos
- Servicio continuo
- Protección del bobinado con termistores en los tamaños 50-70-120-150-200
- Modelo con patas
- Fuerza centrífuga regulable hasta 18.284 kg

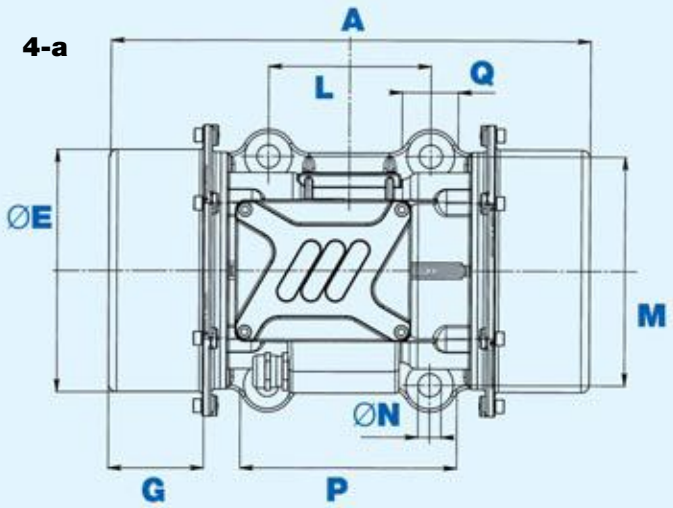

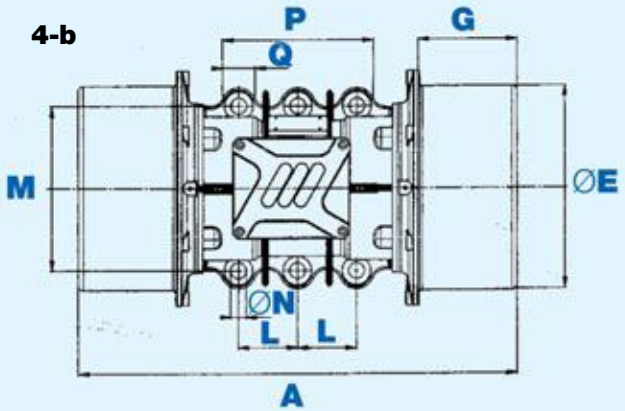

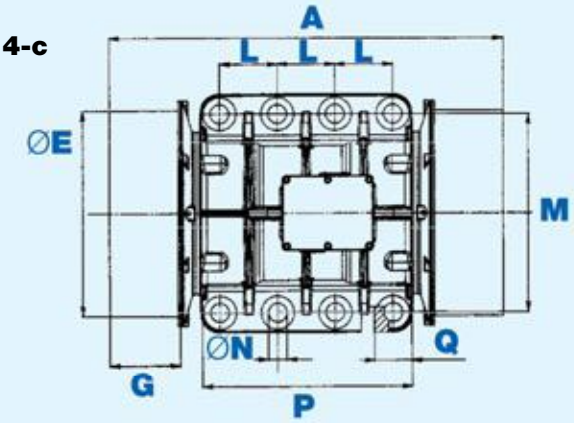

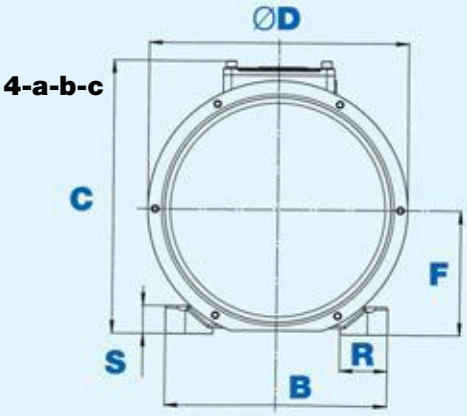

FIG. 4

Las características de este catálogo, pueden ser modificadas sin necesidad de notificación previa

3.000 r.p.m. 50 Hz

SERIE BMI

- Trifásicos
- Servicio intermitente tipo S2-30 min (CEI 2-3 1110)
- Modelo con patas
- Fuerza centrífuga regulable hasta 1.050 kg

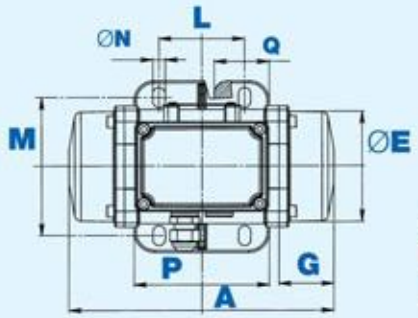

FIG. 1

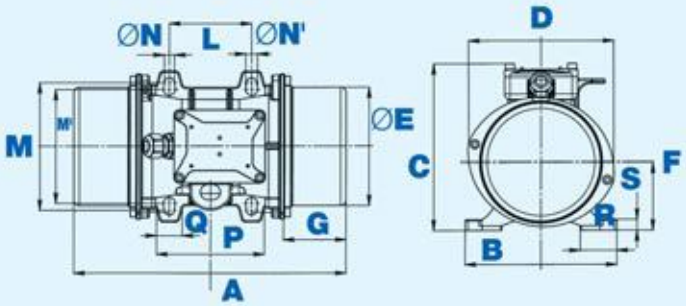

FIG. 3

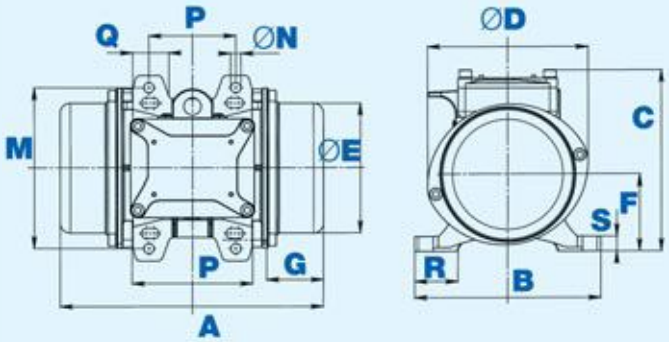

FIG. 2

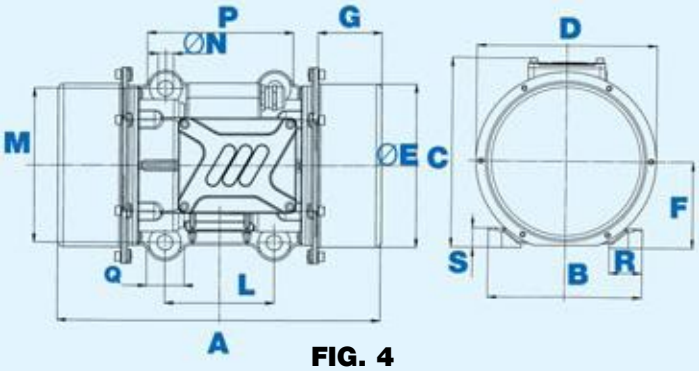

FIG. 4

Las características de este catálogo, pueden ser modificadas sin necesidad de notificación previa

3.000 r.p.m. 50 Hz

SERIE BGRC/F

- Trifásicos
- Servicio continuo
- Modelo con brida lateral
- Fuerza centrífuga regulable hasta 1.662 kg

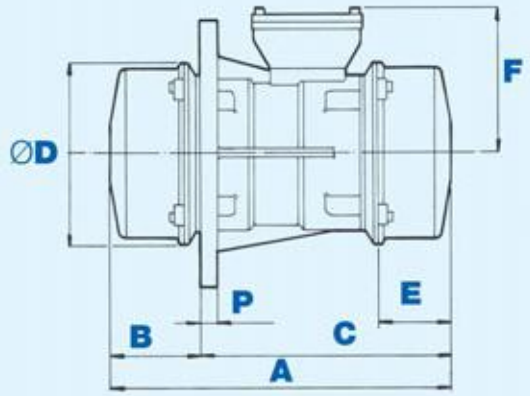

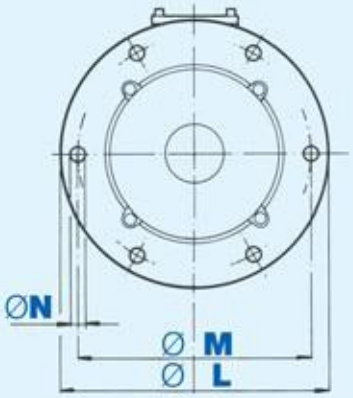

1.500 r.p.m. 50 Hz

SERIE BGRC/F

- Trifásicos
- Servicio continuo
- Modelo con brida lateral
- Fuerza centrífuga regulable hasta 1.426 kg

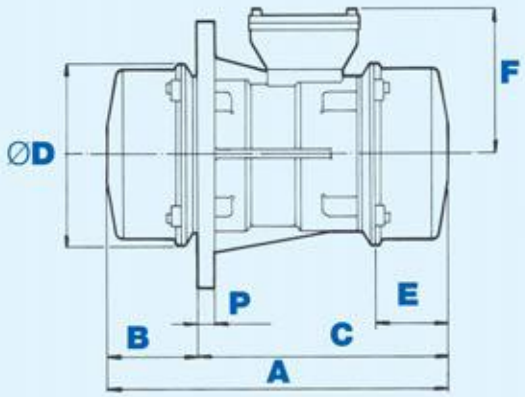

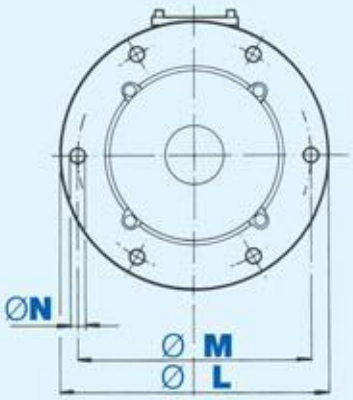

Las características de este catálogo, pueden ser modificadas sin necesidad de notificación previa

1.500 r.p.m. 50 Hz
1.000 r.p.m. 50 Hz

SERIE BMF

- Trifásicos
- Ejes libres ambos lados
- Con brida lateral
- Protección del motor mediante termistores tamaños BF 50 y BF 70
- Fuerza centrífuga regulable hasta 7.000 kg

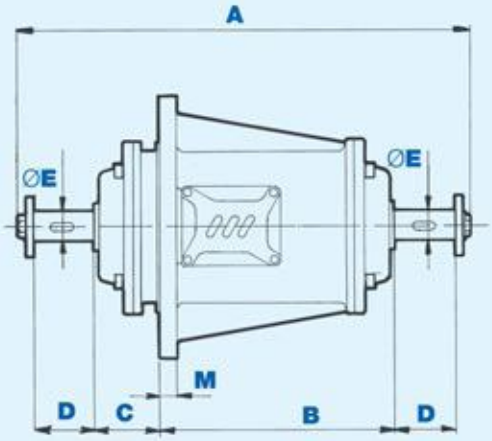

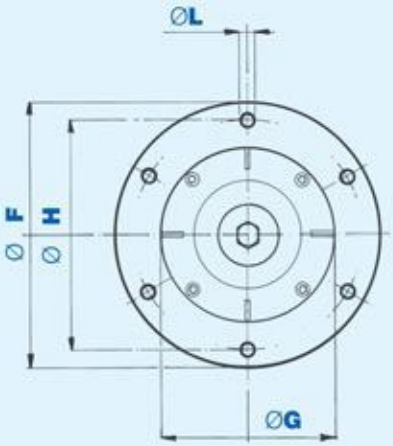

1.500 r.p.m. 50 Hz
1.000 r.p.m. 50 Hz

SERIE BMF/C

- Trifásicos
- Ejes libres ambos lados
- Con brida lateral
- Protección del motor mediante termistores tamaños BF 50 y BF 70
- Fuerza centrífuga regulable hasta 7.000 kg

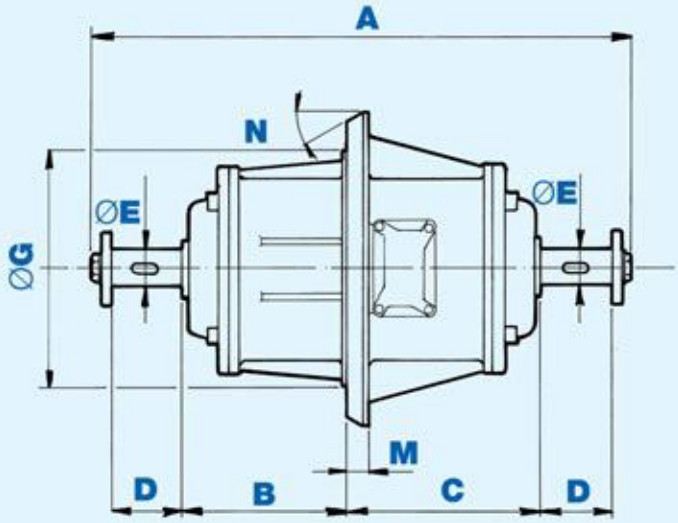

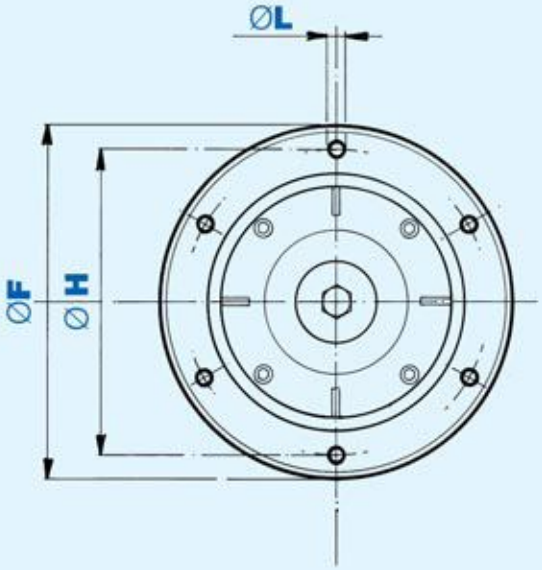

Las características de este catálogo, pueden ser modificadas sin necesidad de notificación previa

1.500 r.p.m. 50 Hz
1.000 r.p.m. 50 Hz

SERIE BMF/ST

- Trifásicos
- Ejes libres ambos lados
- Protección del motor mediante termistores tamaños BF 50 y BF 70
- Con brida lateral
- Fuerza centrífuga regulable hasta 7.000 kg

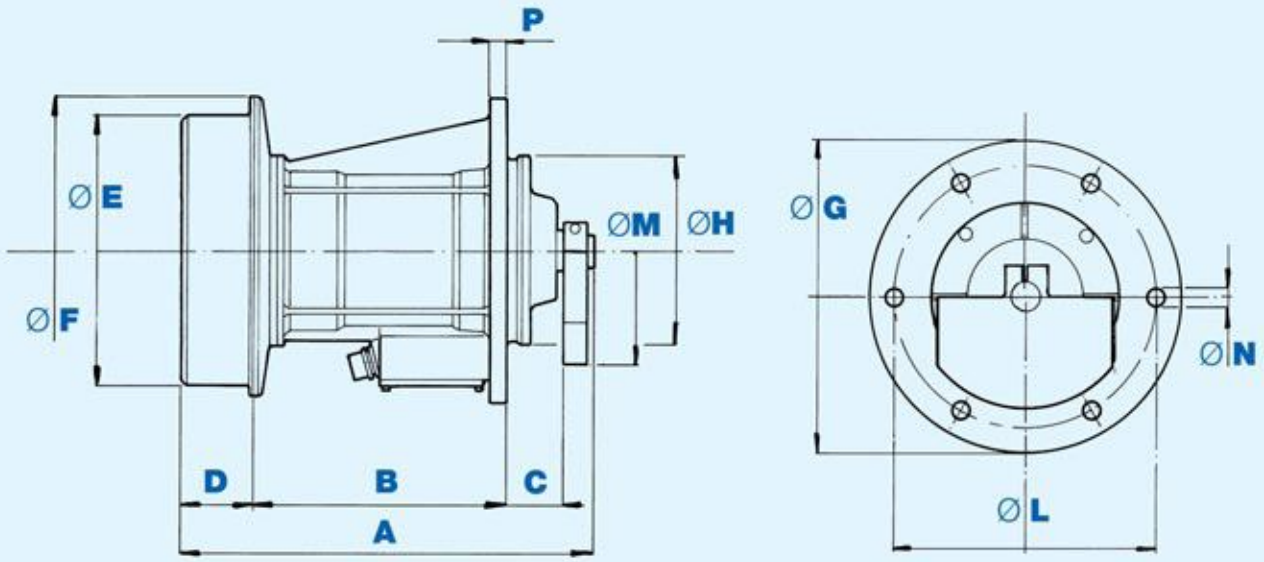

3.000 r.p.m. 50 Hz

SERIE BM-A

- Trifásicos
- Servicio contínuo

ATEX

- 3G EEx nA II T3
- II 3D IP65 T120ºC
- Fuerza centrífuga regulable hasta 2.000 kg

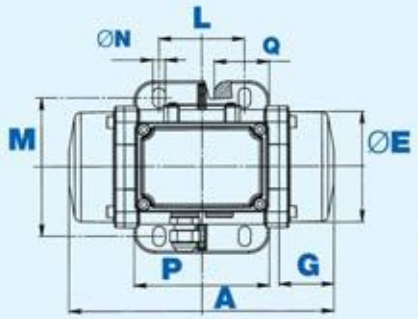

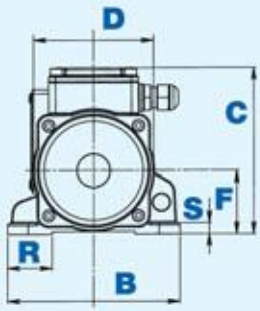

FIG. 1

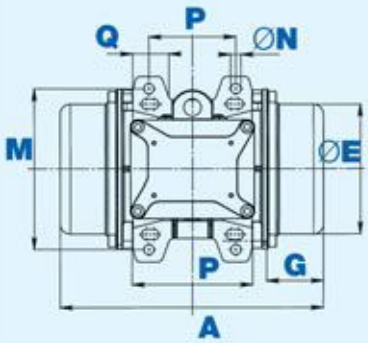

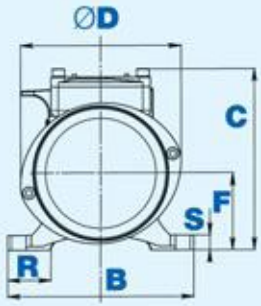

FIG. 2

Las características de este catálogo, pueden ser modificadas sin necesidad de notificación previa

1.500 r.p.m. 50 Hz

SERIE BM-A

- Trifásicos
- Servicio contínuo

ATEX

- 3G EEx nA II T3
- II 3D IP65 T120ºC
- Fuerza centrífuga regulable hasta 2.076 kg

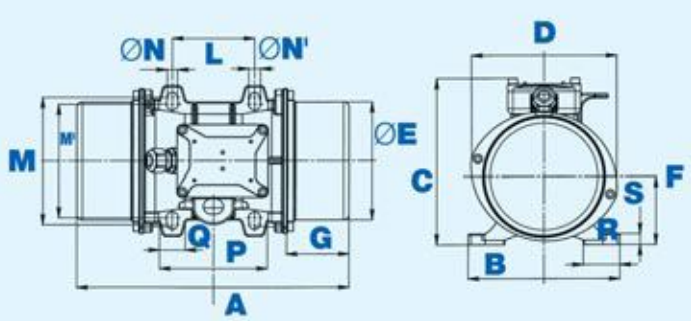

FIG. 3

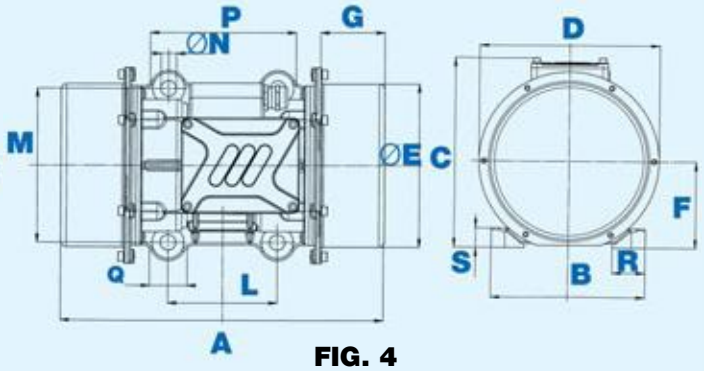

FIG. 4

1.000 r.p.m. 50 Hz

SERIE BM-A

- Trifásicos
- Servicio contínuo

ATEX

- 3G EEx nA II T3
- II 3D IP65 T120ºC
- Fuerza centrífuga regulable hasta 1.350 kg

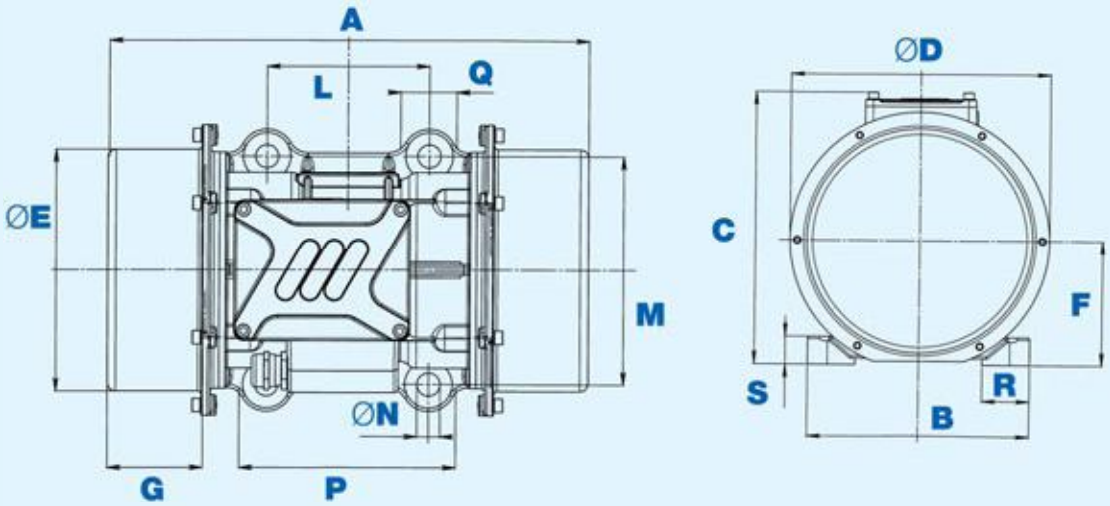

FIG. 4

Las características de este catálogo, pueden ser modificadas sin necesidad de notificación previa

3.000 r.p.m. 50 Hz

SERIE BM-A/M

- Monofásicos
- Servicio contínuo

ATEX

- 3G EEx nA II T3
- II 3D IP65 T120ºC
- Fuerza centrífuga regulable hasta 310 kg

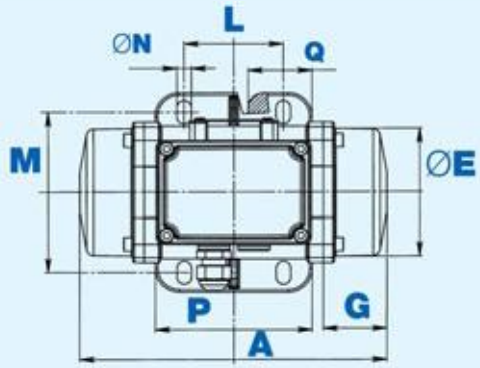

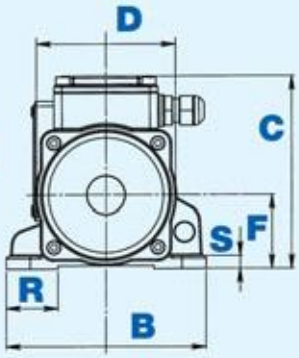

FIG. 1

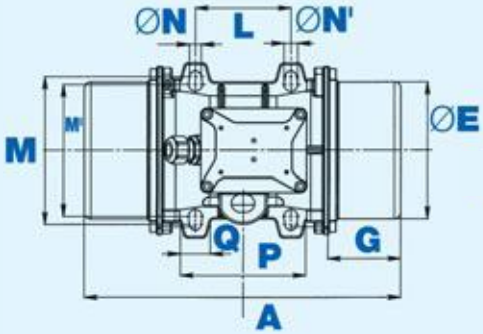

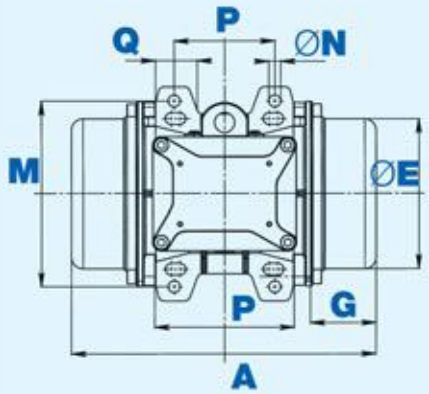

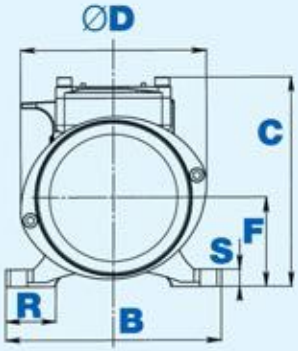

FIG. 2

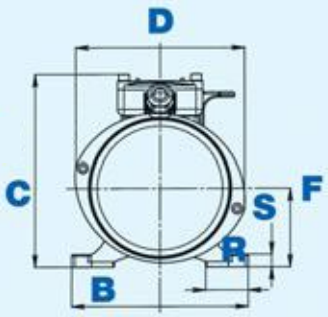

FIG. 3

5.000 r.p.m. 12v-24v

SERIE VM

VIBRADORES ELÉCTRICOS CORRIENTE CONTINUA Y COLECTOR

Adecuados para descarga en camión o tractor, o en aquellas situaciones donde no se dispone de energía eléctrica de red como:

– Máquinas de esparcir fertilizantes, gravilla, sal, etc.

– Tolvas abonadoras sector agrícola.

– Camiones con caja basculante para eliminar residuos de producto.

– Silos sobre camión para evacuar productos sólidos.

– Rejillas de las bombas de hormigón montadas sobre camión.

– Máquinas proyectoras de hormigón.

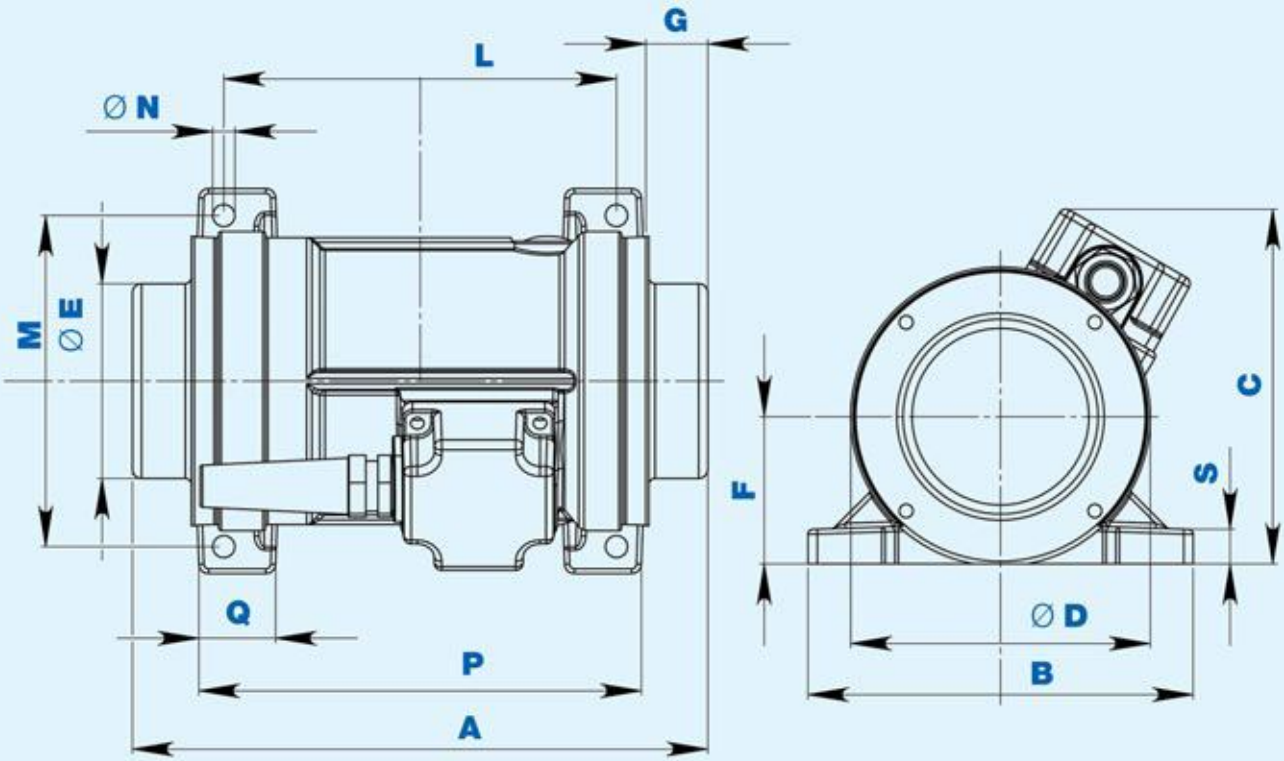

Las características de este catálogo, pueden ser modificadas sin necesidad de notificación previa

NEUMATICOS

SERIE BG

- Sin mantenimiento
- Completo con rácor entrada aire y filtro silenciador
- Alimentación 2÷8 bar
- Fuerza centrífuga regulable hasta 161 kg

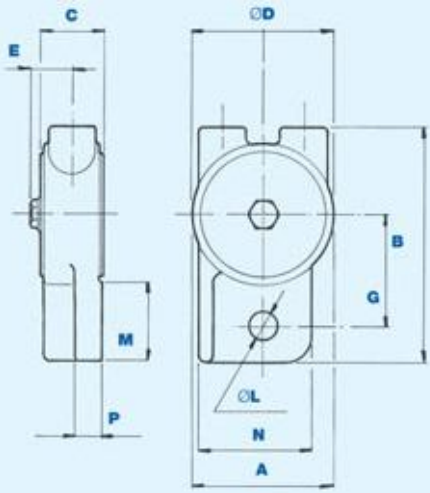

FIG. 1

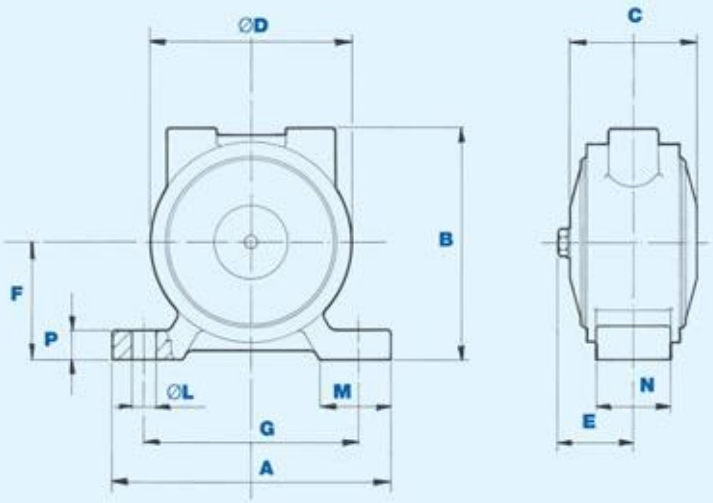
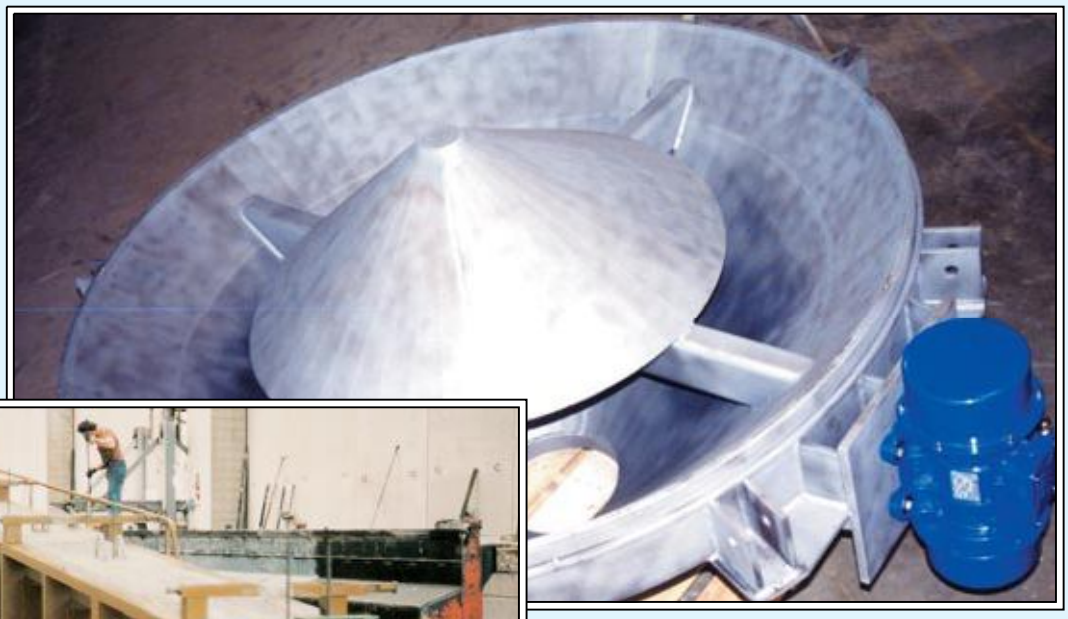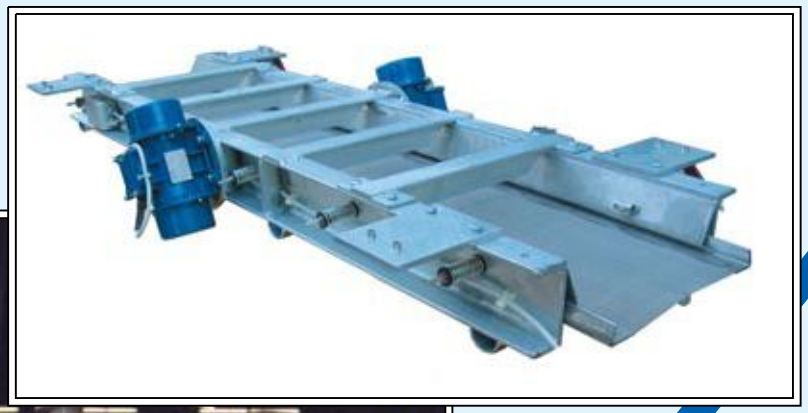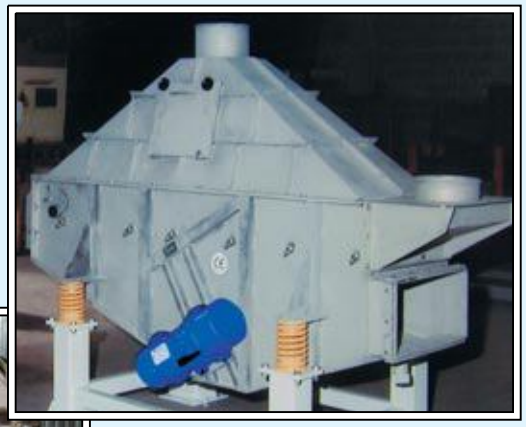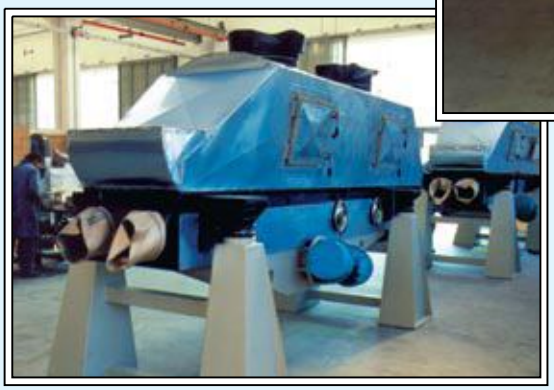
FIG. 2